Doc. 2/A

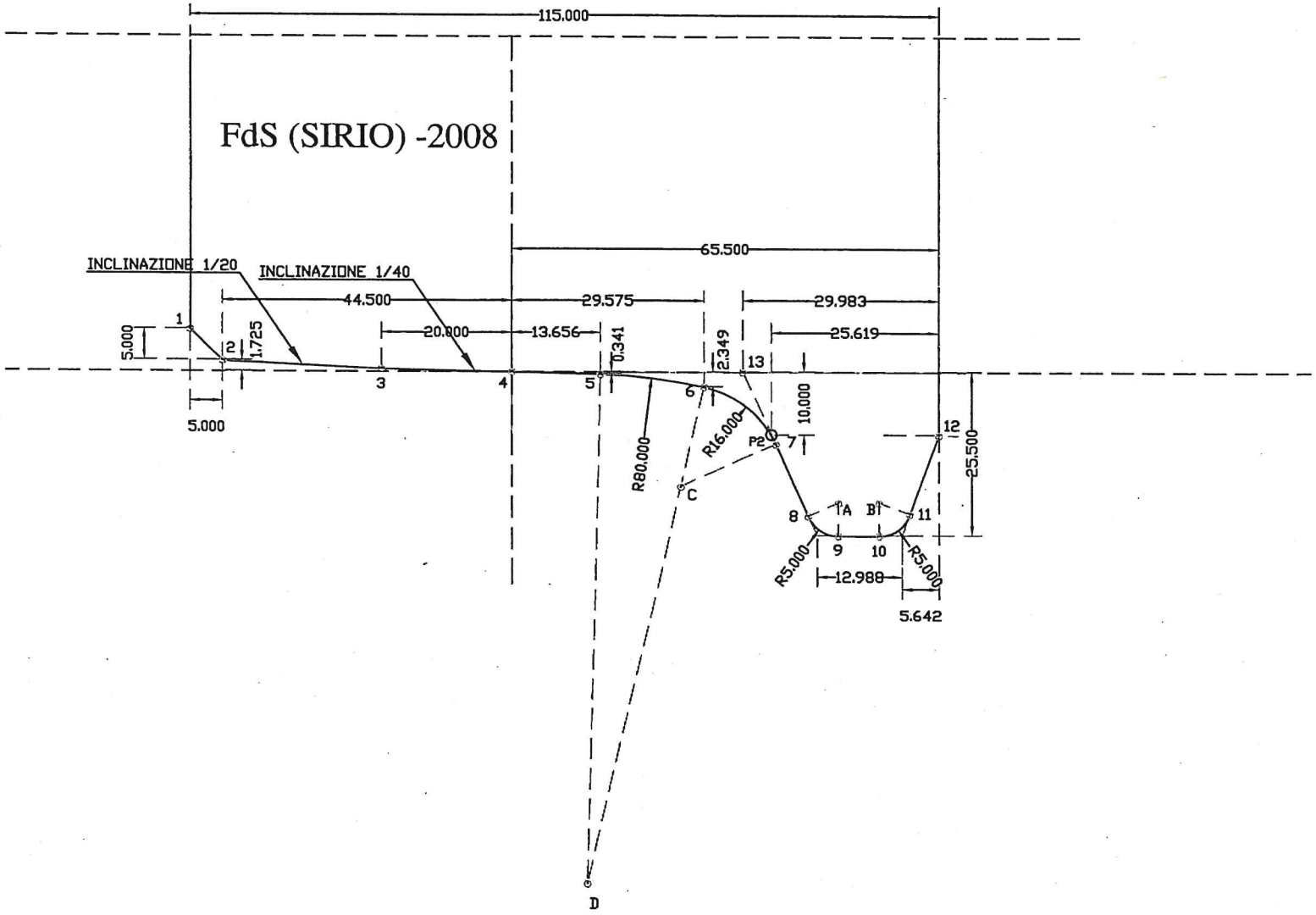

1	X -49.5	Y 6.725
2	X -44.5	Y 1.725
3	X -20	Y 0.5
4	X 0	Y 0
5	X 13.6558718	Y -0.3413968
6	X 29.5754955	Y -2.3490469
7	X 40.608423	Y -11.4347329
8	X 45.549994	Y -22.5336832
9	X 50.1177213	Y -25.5
10	X 56.3574237	Y -25.5
11	X 61.0558868	Y -22.2101007
12	X 65.5	Y -10
13	X 35.5173519	Y 0
A	X 50.1177213	Y -20.5
B	X 56.3574237	Y -20.5
C	X 25.9916957	Y -17.9425192
D	X 11.6564965	Y -80.3164085

Doc. 2/B

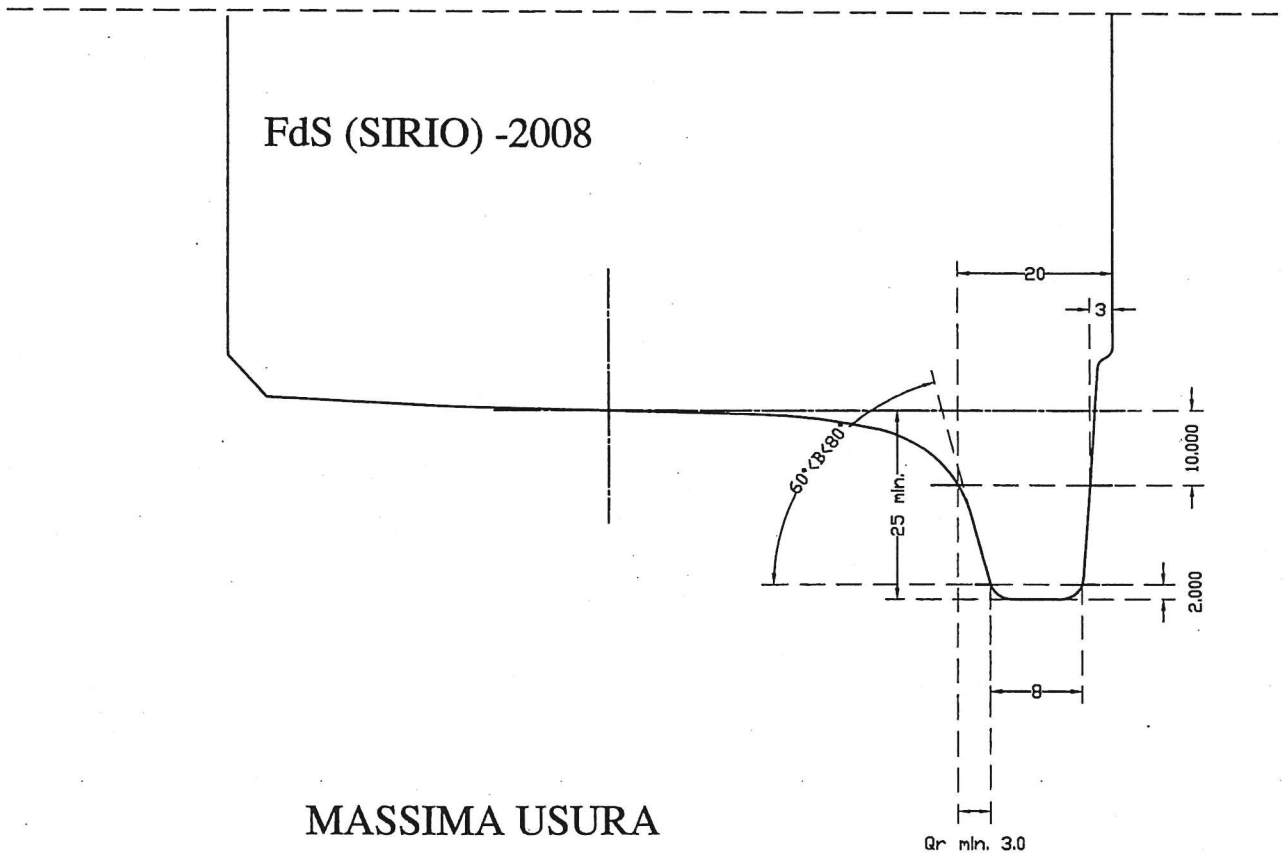

MASSIMA USURA

MINISTERO DELLE INFRASTRUTTURE E DEI TRASPORTI
DIPARTIMENTO TRASPORTI
Direzione Generale
Gestione Governativa
Genova

Doc. 3/A

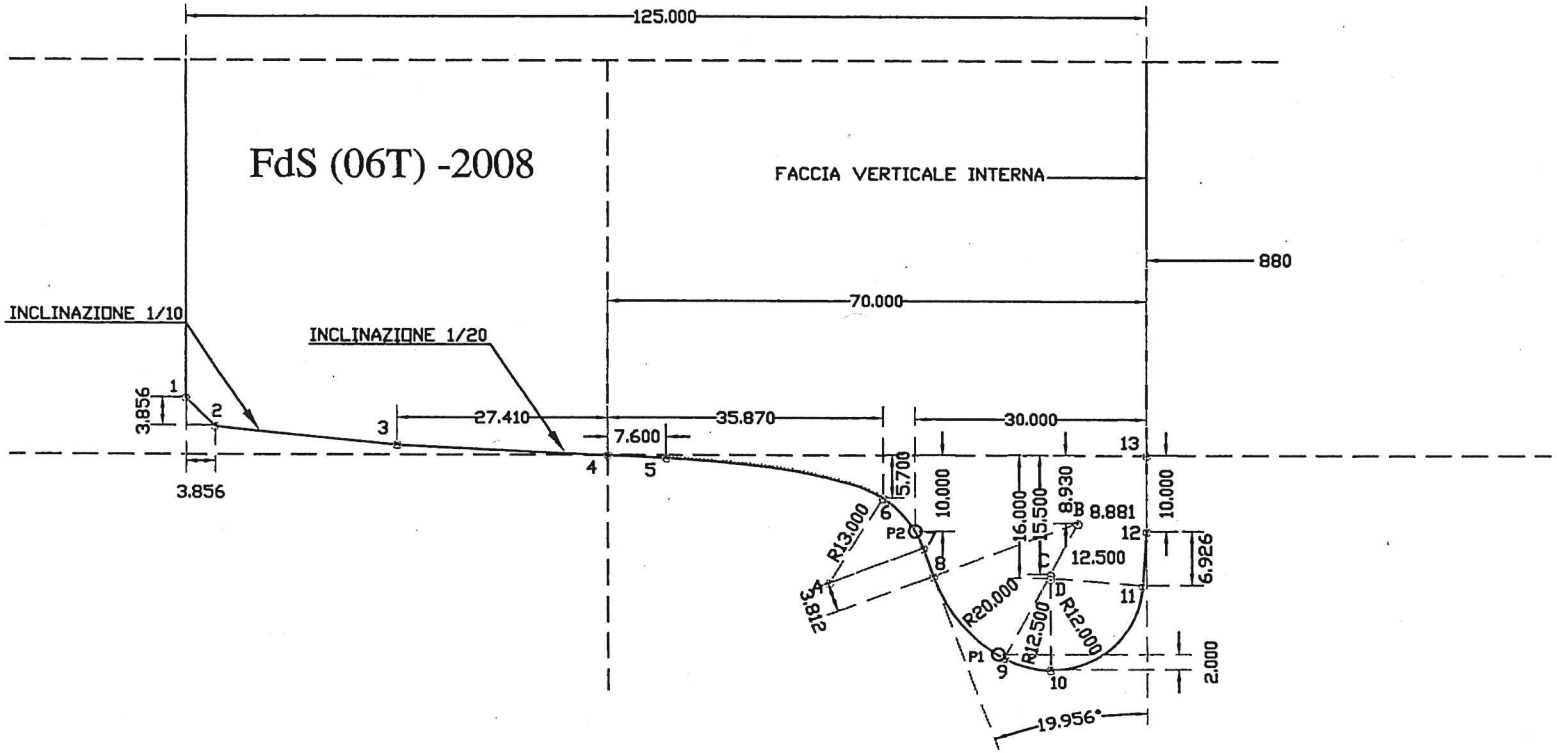

1	X	-55.000	Y	7.600
2	X	-51.144	Y	3.744
3	X	-27.410	Y	1.371
4	X	0	Y	0
5	X	7.600	Y	-0.380
6	X	35.870	Y	-5.7000
7	X	41.020	Y	-12.173
8	X	42.321	Y	-15.756
9	X	51.468	Y	-26.423
10	X	57.500	Y	-28.000
11	X	69.464	Y	-16.926
12	X	70.000	Y	-10.000
13	X	70.000	Y	0.000
A	X	28.8001	Y	-16.610
B	X	61.120	Y	-8.930
C	X	57.500	Y	-15.500
D	X	57.500	Y	-16.000

TRATTA 5 - 6

1	X	7.600	Y -0.380	16	X	15.000	Y -0.890	31	X	22.500	Y -1.732
2	X	8.000	Y -0.400	17	X	15.500	Y -0.935	32	X	23.000	Y -1.809
3	X	8.500	Y -0.426	18	X	16.000	Y -0.982	33	X	23.500	Y -1.890
4	X	9.000	Y -0.453	19	X	16.500	Y -1.031	34	X	24.000	Y -1.975
5	X	9.500	Y -0.482	20	X	17.000	Y -1.081	35	X	24.500	Y -2.064
6	X	10.000	Y -0.512	21	X	17.500	Y -1.132	36	X	25.000	Y -2.157
7	X	10.500	Y -0.543	22	X	18.000	Y -1.184	37	X	25.500	Y -2.254
8	X	11.000	Y -0.576	23	X	18.500	Y -1.238	38	X	26.000	Y -2.355
9	X	11.500	Y -0.611	24	X	19.000	Y -1.294	39	X	26.500	Y -2.461
10	X	12.000	Y -0.646	25	X	19.500	Y -1.351	40	X	27.000	Y -2.570
11	X	12.500	Y -0.683	26	X	20.000	Y -1.405	41	X	27.500	Y -2.683
12	X	13.000	Y -0.722	27	X	20.500	Y -1.463	42	X	28.000	Y -2.800
13	X	13.500	Y -0.762	28	X	21.000	Y -1.524	43	X	28.500	Y -2.922
14	X	14.000	Y -0.803	29	X	21.500	Y -1.590	44	X	29.000	Y -3.047
15	X	14.500	Y -0.846	30	X	22.000	Y -1.659	45	X	29.500	Y -3.177

46	X	30.000	Y -3.311
47	X	30.500	Y -3.449
48	X	31.000	Y -3.592
49	X	31.500	Y -3.739
50	X	32.000	Y -3.890
51	X	32.500	Y -4.052
52	X	33.000	Y -4.238
53	X	33.500	Y -4.443
54	X	34.000	Y -4.667
55	X	34.500	Y -4.911
56	X	35.000	Y -5.175
57	X	35.500	Y -5.465
58	X	35.870	Y -5.700

Doc. 3/B

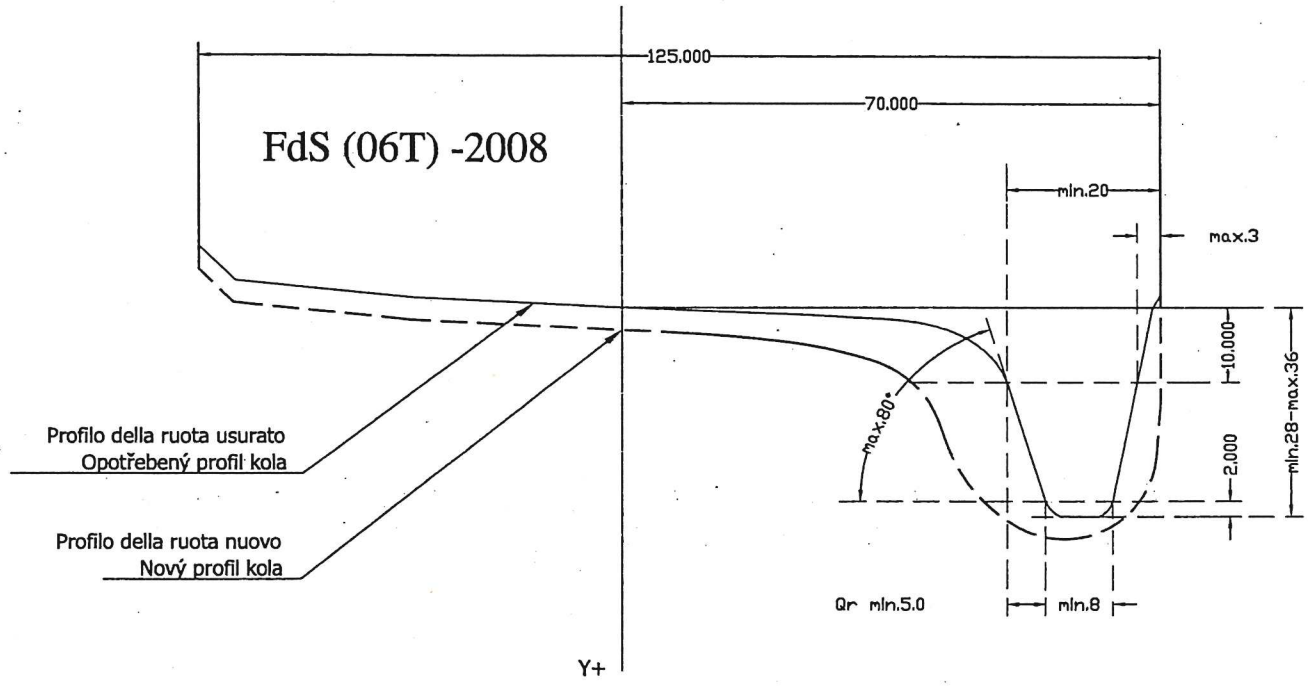

MASSIMA USURA